R84.594461

WOODMARK
Quality System
Système de Qualité

DYNAMIC FURNITURE CORP.

SINGLE RTA MATES BED
LIT D'OFFICIER SIMPLE PAM

ASSEMBLY INSTRUCTIONS
GUIDE D'ASSEMBLAGE

NOTE: ACTUAL PRODUCT NOT EXACTLY AS SHOWN
NOTE: LE PRODUIT ACHETÉ PEUT VARIER DU PRODUIT ILLUSTRÉ

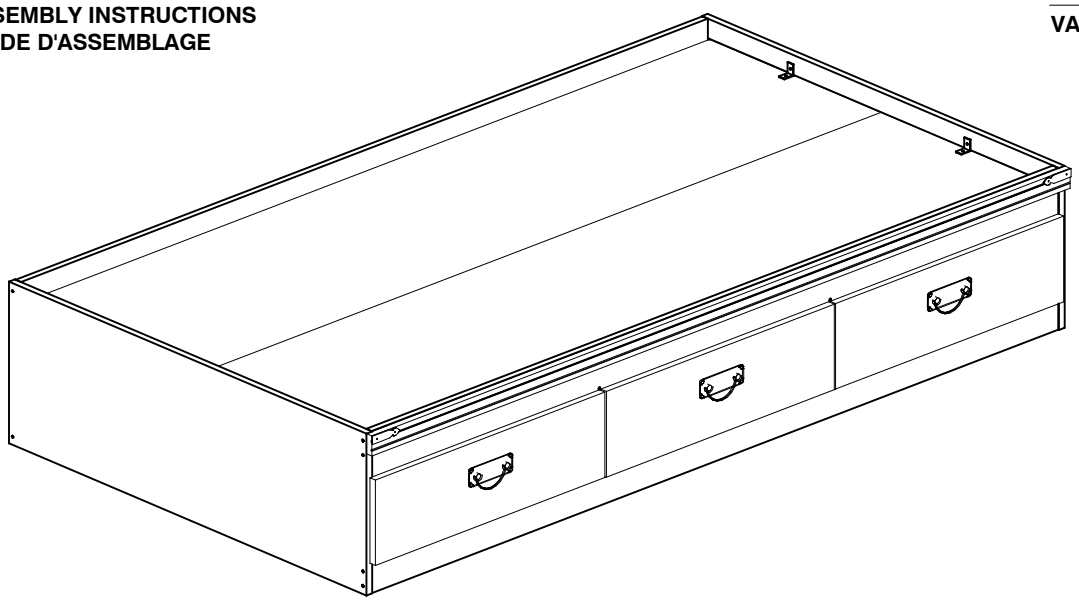

TOOLS REQUIRED

1. PHILIPS #2 SCREWDRIVER
2. HAMMER

OUTILS NÉCESSAIRES

1. UN TOURNEVIS PHILIPS #2
2. UN MARTEAU

CAUTION / PRUDENCE

DO NOT USE POWER DRILL.
NE PAS UTULISER LA PERCEUSE ÉLECTRIQUE.

IMPORTANT
TO OUR CUSTOMER:

THIS PRODUCT HAS BEEN CAREFULLY QUALITY CONTROLLED BUT HUMAN ERROR CAN OCCUR. SHOULD YOU EXPERIENCE ANY PROBLEMS OR HAVE QUESTIONS CONCERNING THE ASSEMBLY OF THE UNIT PLEASE CONTACT CUSTOMER SERVICE AT (403) 236-3220.
SHOULD YOU REQUIRE A REPLACEMENT PART/COMPONENT DUE TO DAMAGE OR IT HAS NOT BEEN INCLUDED; PLEASE CONTACT THE CUSTOMER SERVICE TEAM AT THE STORE FROM WHICH YOU PURCHASED THE UNIT.

IMPORTANT
CHER CLIENT:

LA QUALITÉ DE CE PRODUIT EST SOIGNEUSEMENT CONTRÔLÉE MAIS UNE ERREUR HUMAINE A PU SE PRODUIRE. SI VOUS EXPERIENCEZ UN PROBLÈME AVEC LE PRODUIT OU AVEZ DES QUESTIONS CONCERNANT L'ASSEMBLAGE DE CETTE UNITÉ, S'IL VOUS PLAIT VEUILLEZ CONTACTER LE SERVICE À LA CLIENTÈLE AU (403) 236-3220.
SI VOUS AVEZ BESOIN D'UN REMPLACEMENT D'UNE PARTIE DOMMAGÉE OU UNE PARTIE QUI N'EST PAS INCLUÉE DANS L'UNITÉ, S'IL VOUS PLAIT VEUILLEZ CONTACTER LE SERVICE À LA CLIENTÈLE DU MAGASIN DUQUEL VOUS AVEZ ACHETÉ L'UNITÉ.

DESCRIPTION	ILLUSTRATION	QTY/QT	
ASSEMBLY BOLT (50mm) BOULON D'ASSEMBLAGE	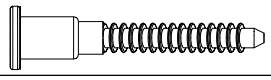	a	20
SLIDE SCREW (12mm) VIS POUR GLISSIÈRE		b	12
COVER CAP CACHE-TROU		c	20
"L" BRACKET SUPPORT EN "L"		d	4
"L" BRACKET SCREW (15mm) VIS POUR SUPPORT EN "L"	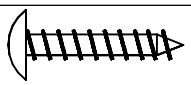	d	8
HANDLE POIGNÉE		e	
HANDLE SCREW VIS POUR POIGNÉE		f	6

DYNAMIC FURNITURE CORP.

NOTE: ACTUAL PRODUCT NOT EXACTLY AS SHOWN
NOTE: LE PRODUIT ACHETÉ PEUT VARIER DU PRODUIT ILLUSTRÉ

ILLUSTRATION	DESCRIPTION	QTY/QTÉ
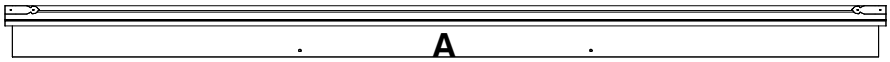	A	1
	B	1
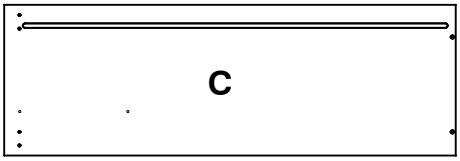	C	1
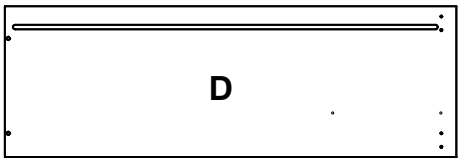	D	1
	E	1
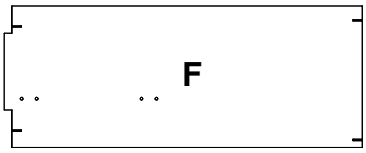	F	2
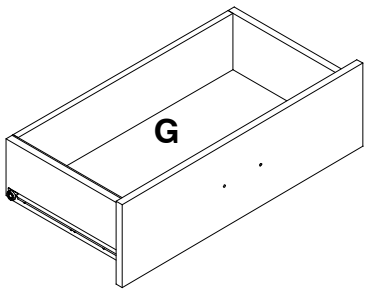	G	3
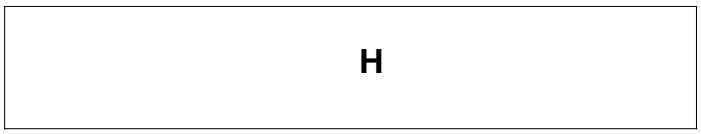	H	2
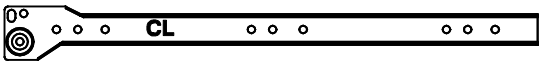	I	3
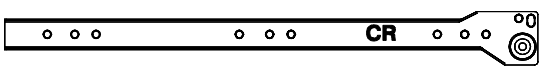	J	3

1

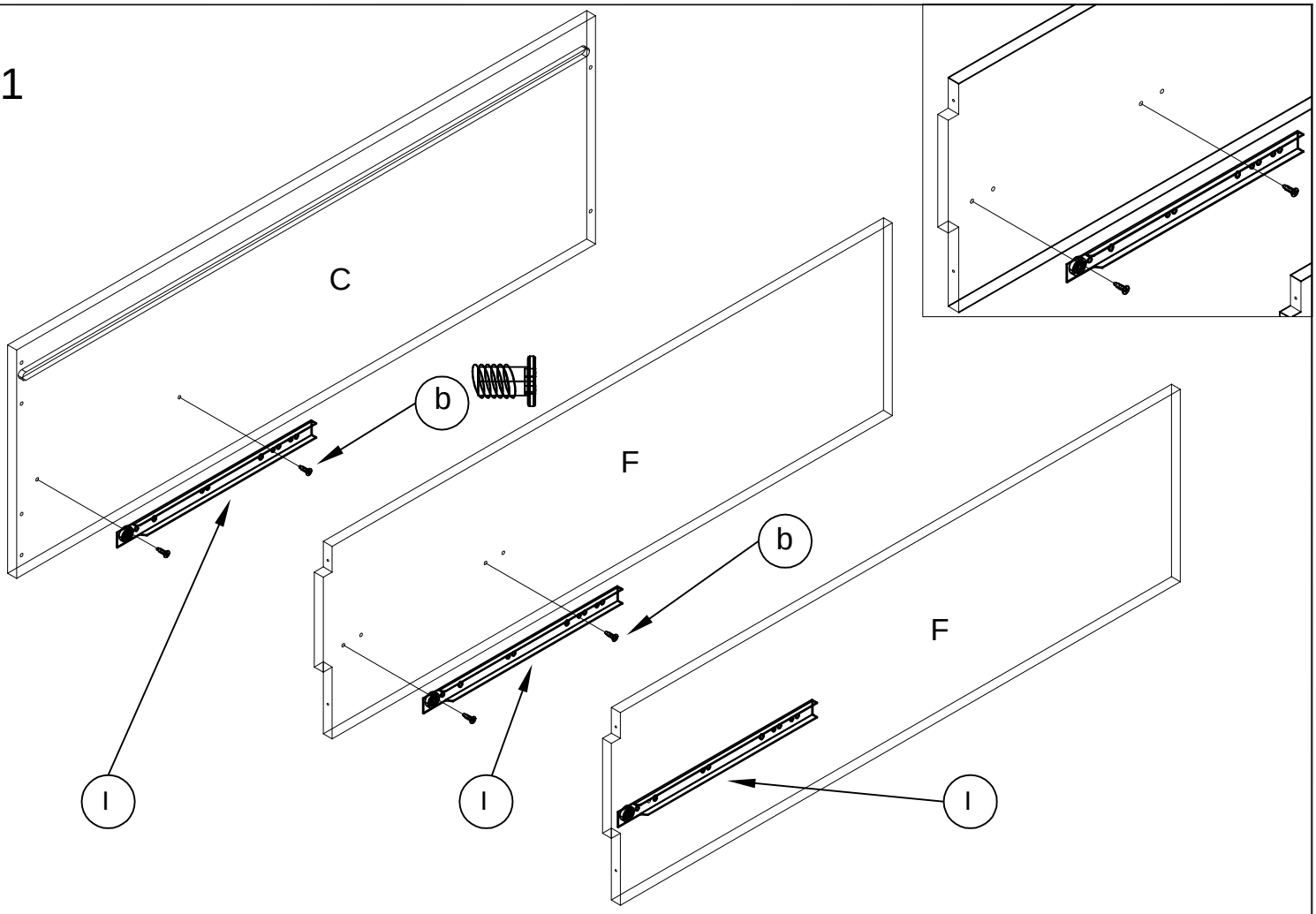

2

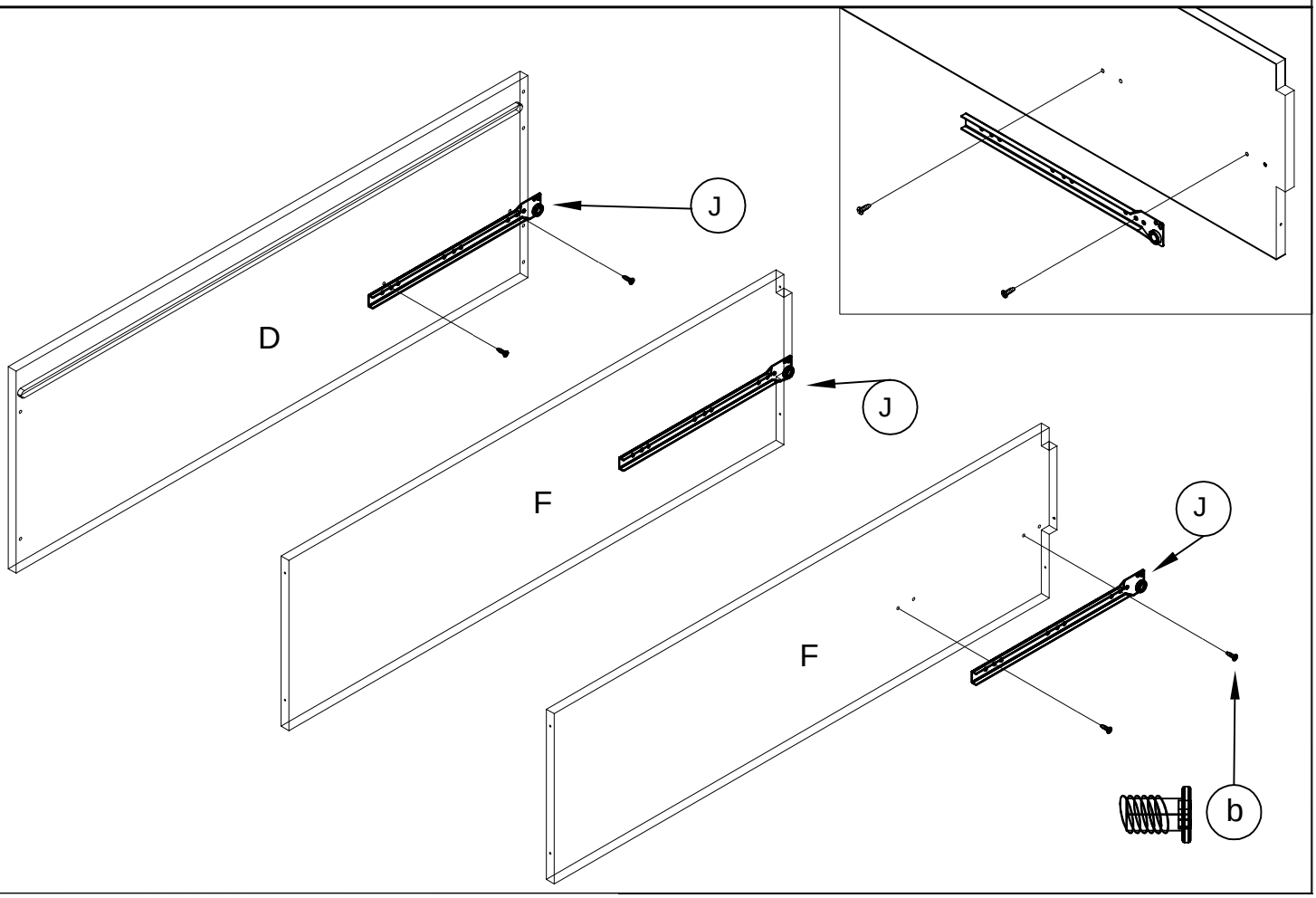

3

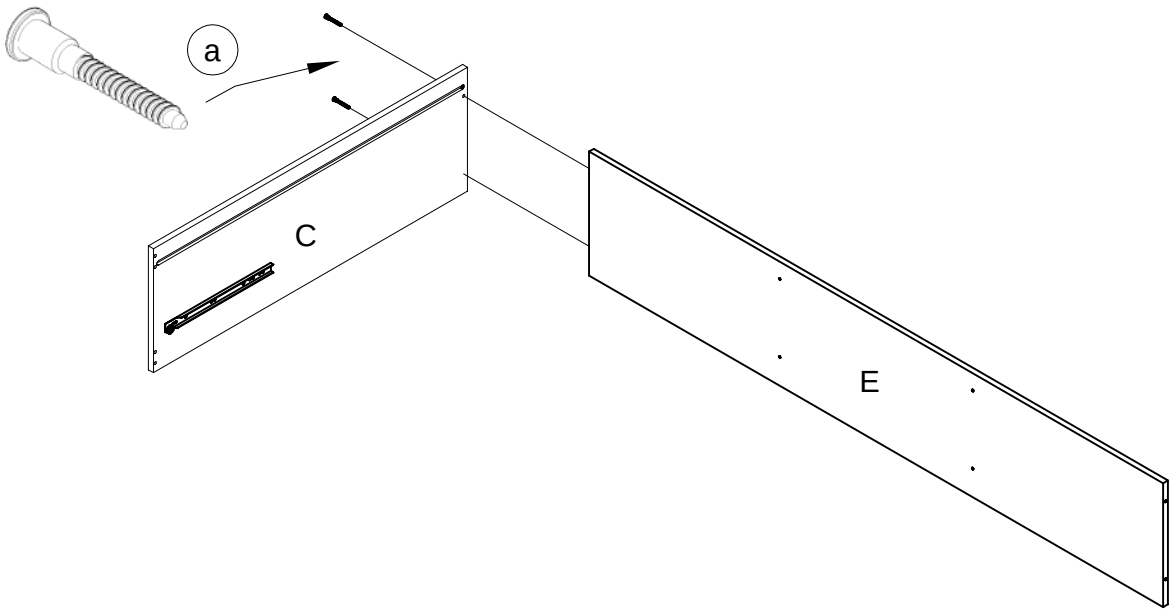

4

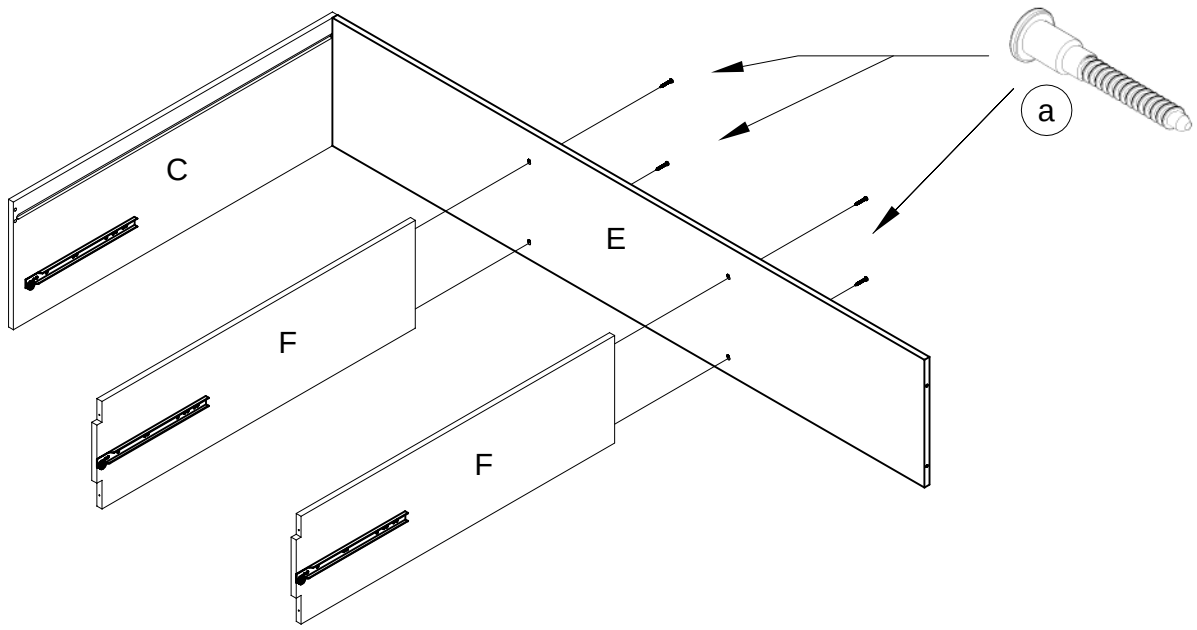

5

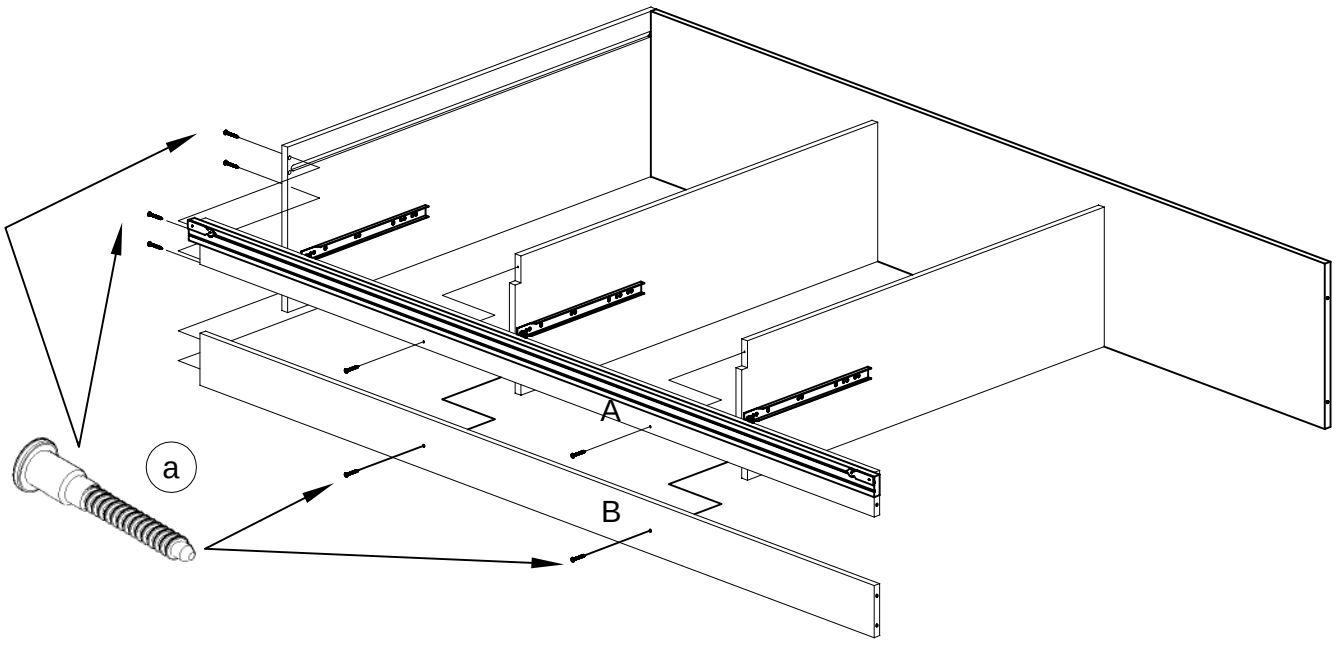

6

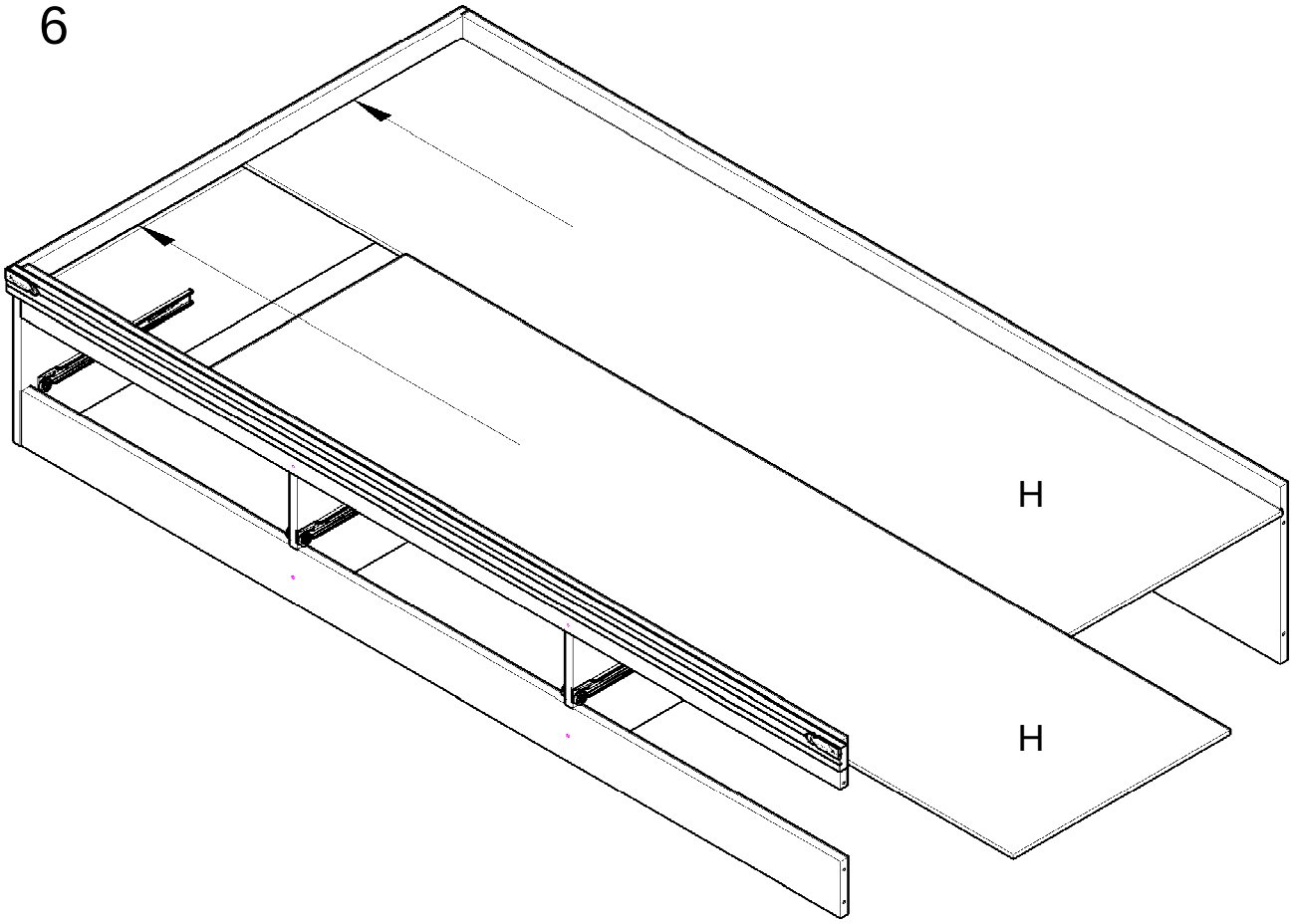

7

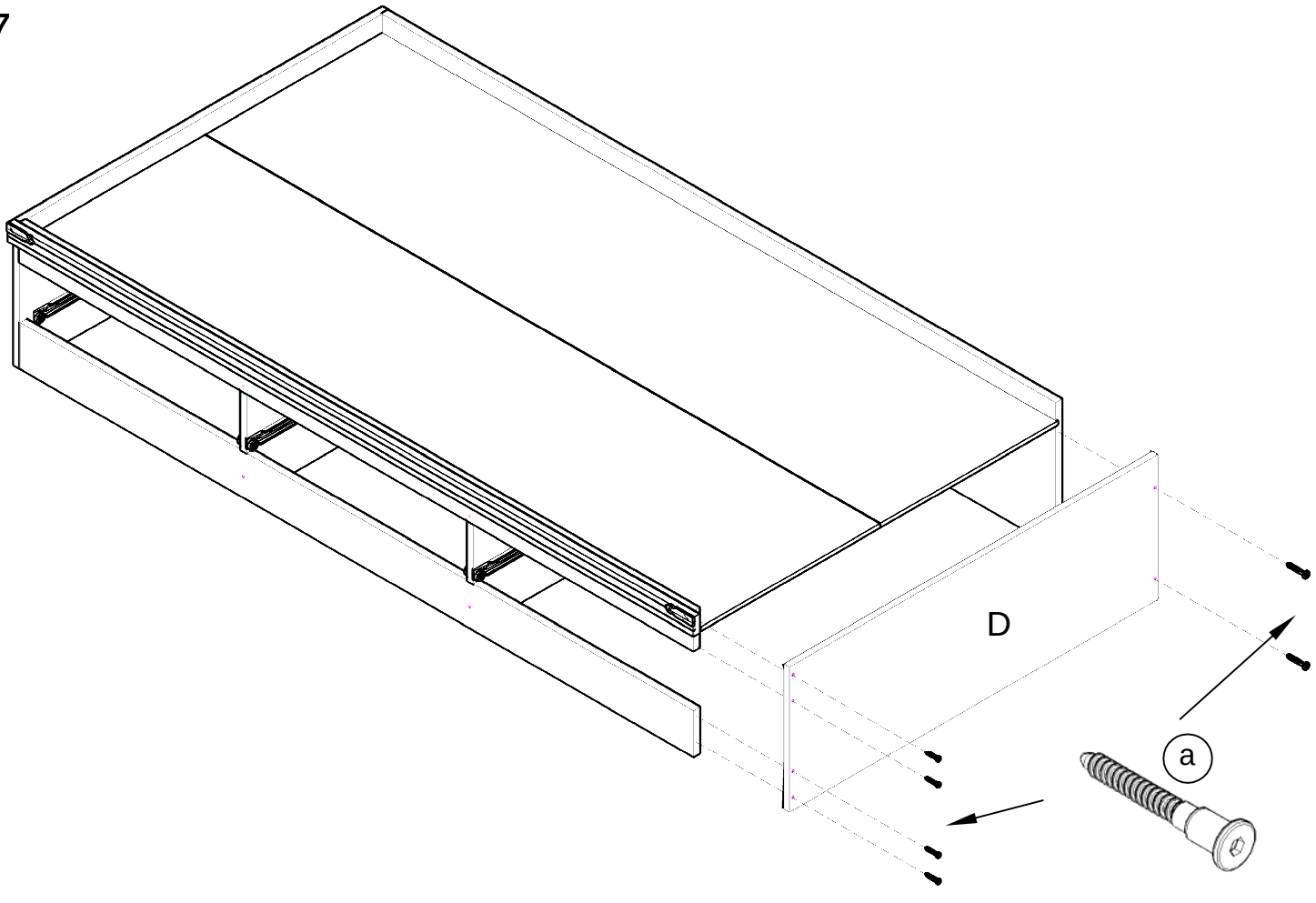
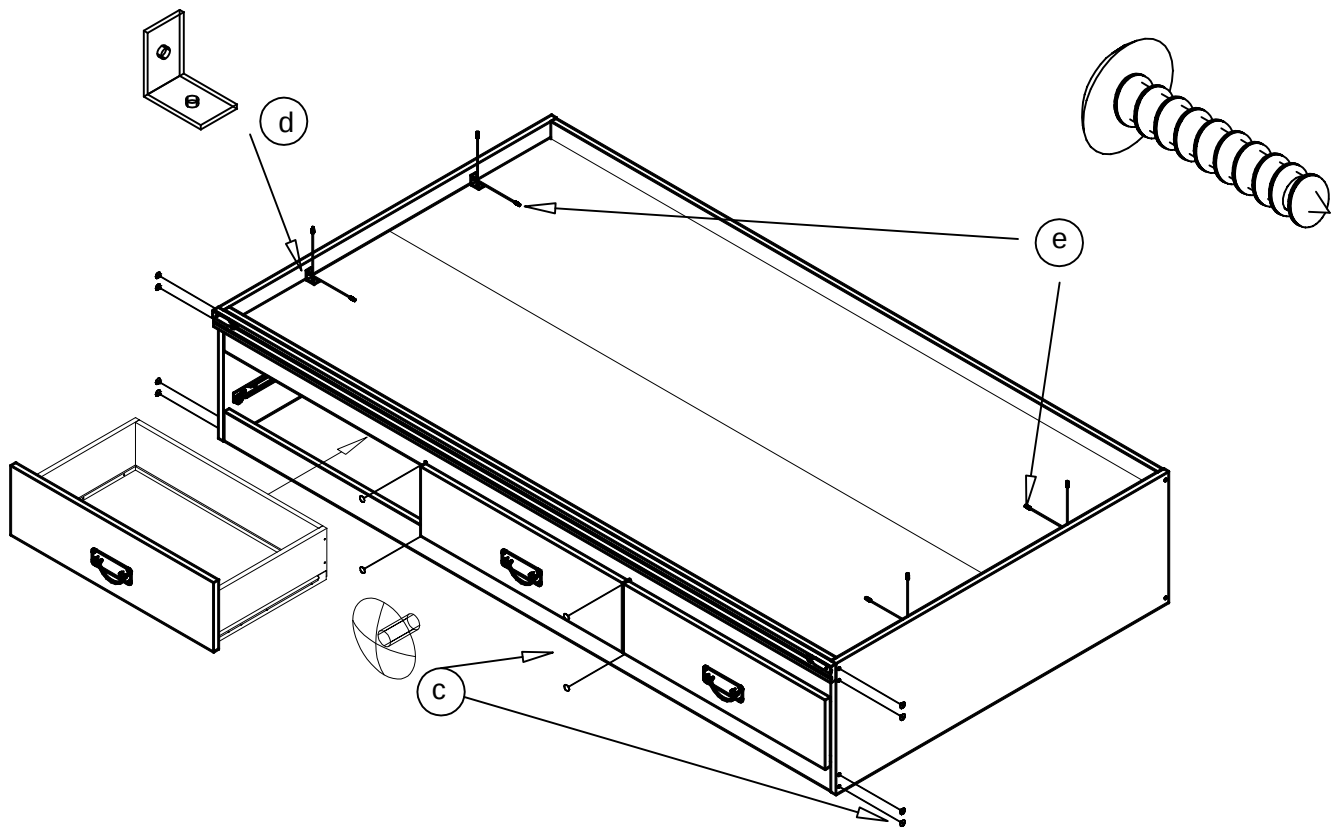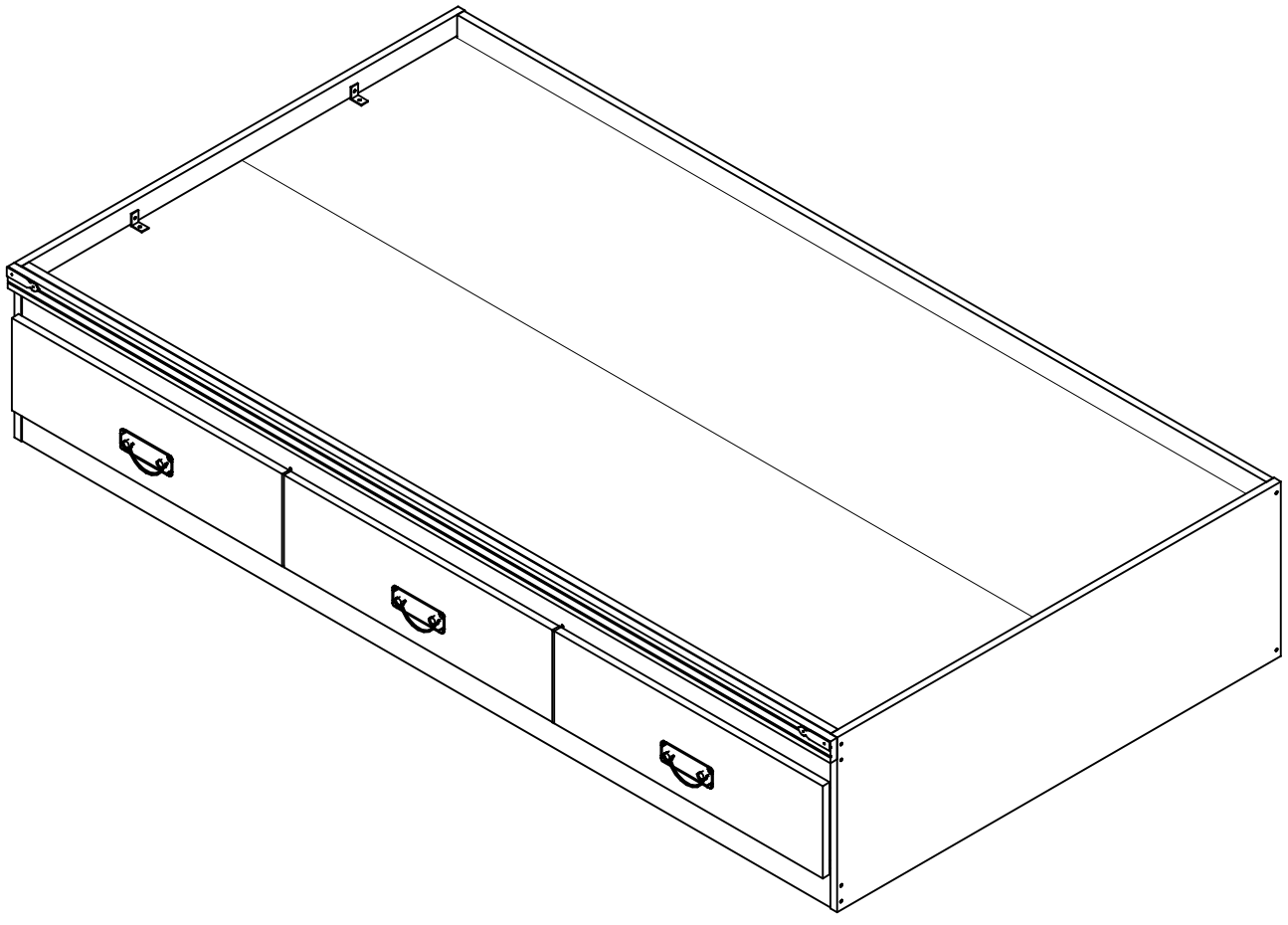
8